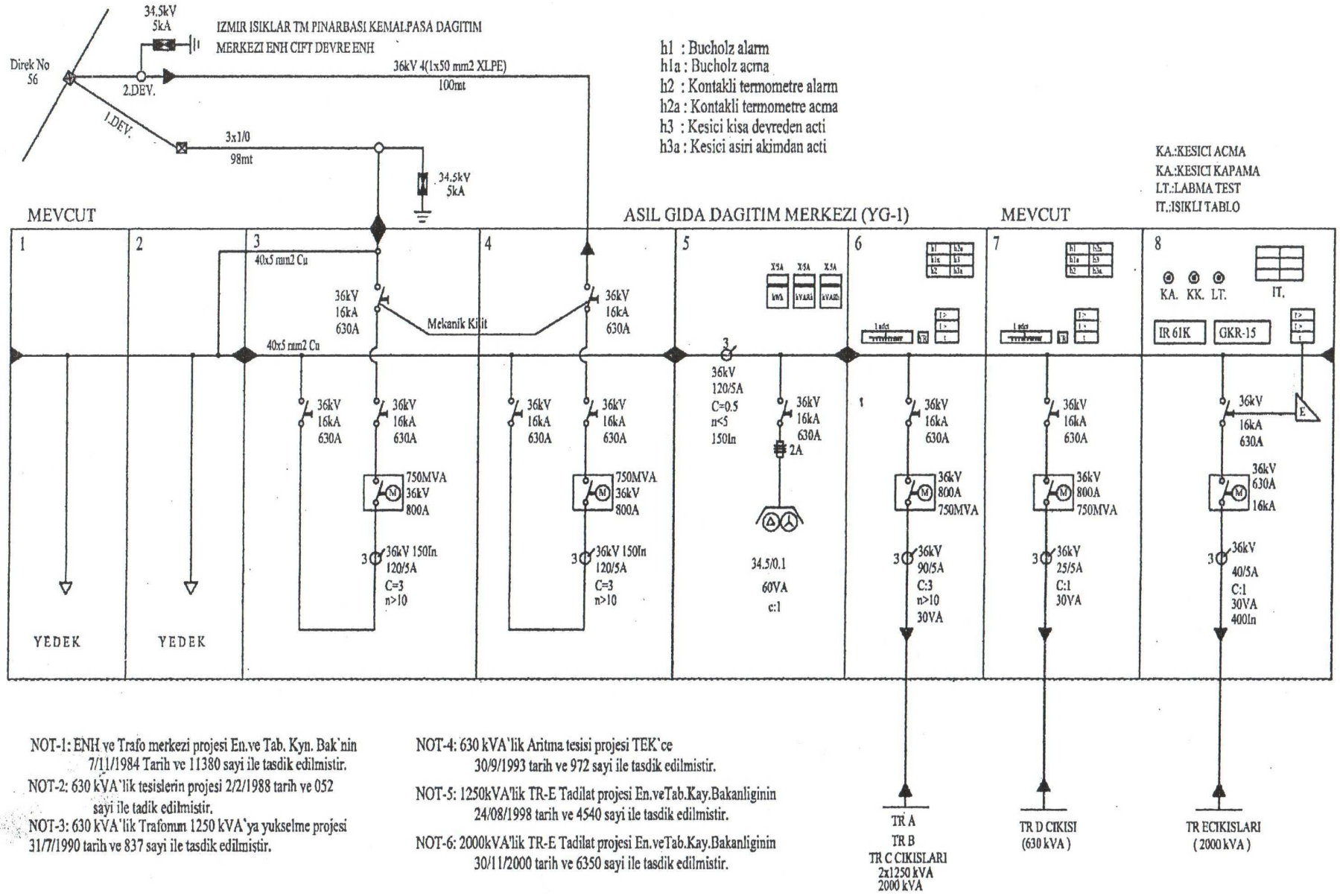

NOT-1: ENH ve Trafo merkezi projesi En.ve Tab. Kyn. Bak`nin 7/11/1984 Tarih ve 11380 sayi ile tasdik edilmistir.

NOT-2: 630 kVA`lik tesislerin projesi 2/2/1988 tarih ve 052 sayi ile tadik edilmistir.

NOT-3: 630 kVA`lik Trafonun 1250 kVA`ya yukselme projesi 31/7/1990 tarih ve 837 sayi ile tasdik edilmistir.

NOT-4: 630 kVA`lik Aritma tesisi projesi TEK`ce 30/9/1993 tarih ve 972 sayi ile tasdik edilmistir.

NOT-5: 1250kVA'lik TR-E Tadilat projesi En.veTab.Kay.Bakanliginin 24/08/1998 tarih ve 4540 sayi ile tasdik edilmistir.

NOT-6: 2000kVA'lik TR-E Tadilat projesi En.veTab.Kay.Bakanliginin 30/11/2000 tarih ve 6350 sayi ile tasdik edilmistir.

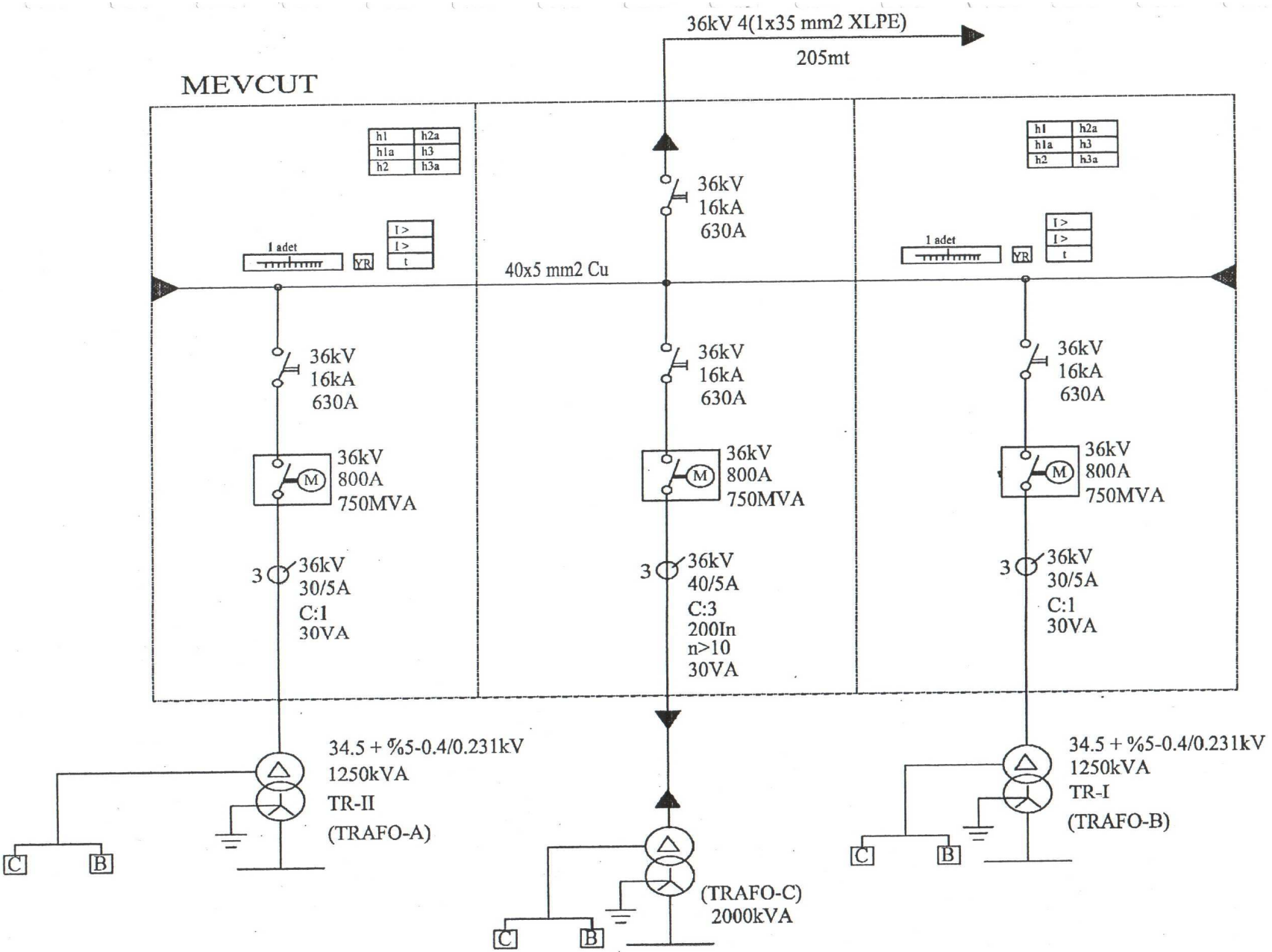
36kV 4(1x35 mm2 XLPE)
205mt
MEVCUT
h1
h2a
h1a
h3
h2
h3a
1 adet
YR
I >
I >
t
40x5 mm2 Cu
36kV
16kA
630A
36kV
800A
750MVA
M
3
36kV
30/5A
C:1
30VA
36kV
40/5A
C:3
200In
n>10
30VA
34.5 + %5-0.4/0.231kV
1250kVA
TR-II
(TRAFO-A)
TR-I
(TRAFO-B)
(TRAFO-C)
2000kVA
C
B

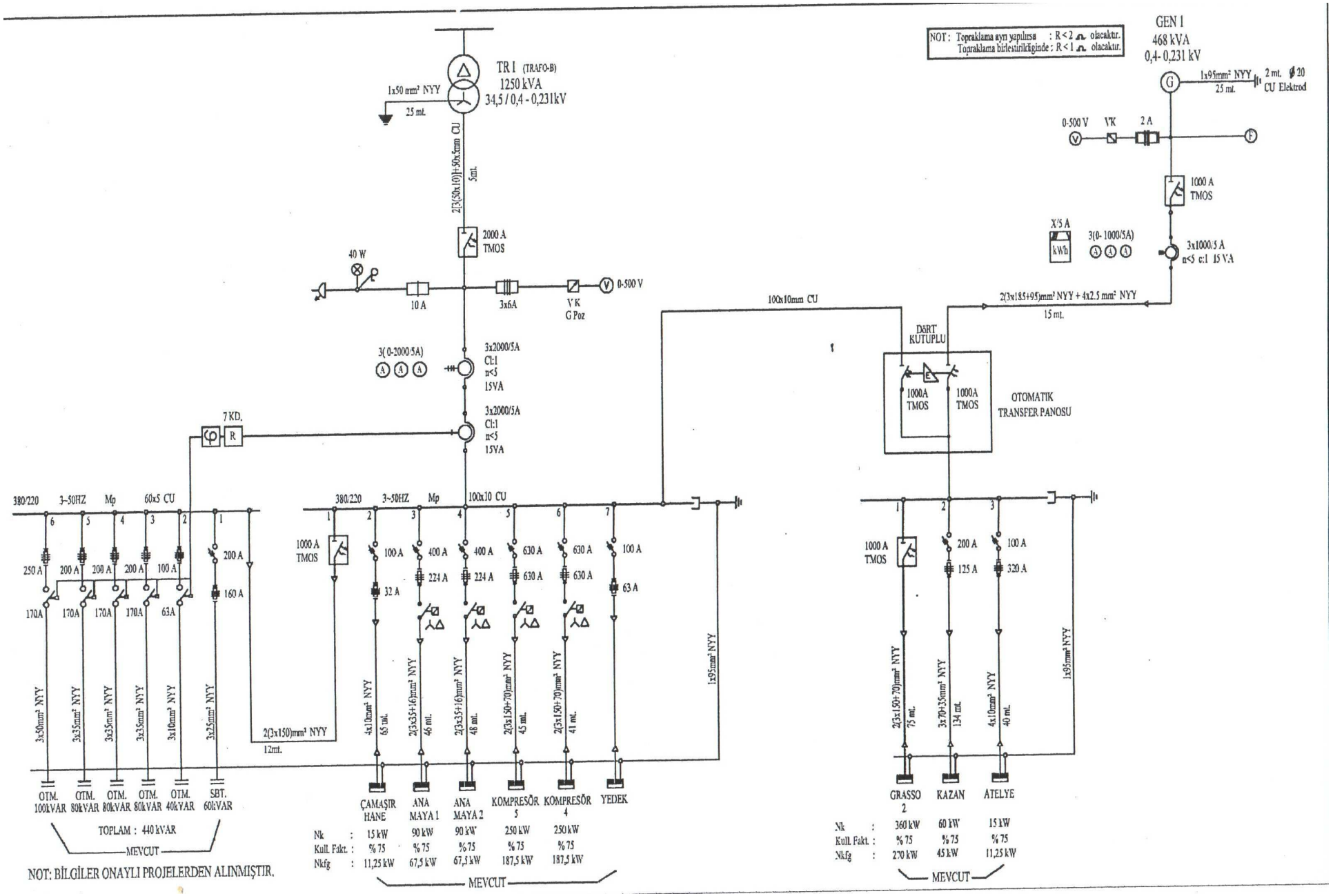
NOT: Topraklama ayrı yapılırsa : R < 2 Ω olacaktır.
Topraklama birleştirildiğinde : R < 1 Ω olacaktır.
GEN I
468 kVA
0,4- 0,231 kV
1x95mm² NYY
25 mt.
2 mt. Ø20
CU Elektrod
0-500 V
VK
2 A
1000 A
TMOS
X/5 A
kWh
3(0- 1000/5A)
3x1000/5 A
n<5 cl:1 15 VA
2(3x185+95)mm² NYY + 4x2.5 mm² NYY
15 mt.
100x10mm CU
DÖRT KUTUPLU
1000A TMOS
1000A TMOS
OTOMATIK TRANSFER PANOSU
TR I (TRAFO-B)
1250 kVA
34,5 / 0,4 - 0,231kV
1x50 mm² NYY
25 mt.
2(3(50x10)+50x5mm CU
5mt.
2000 A
TMOS
40 W
10 A
3x6A
VK
G Poz
0-500 V
3(0-2000/5A)
3x2000/5A
Cl:1
n<5
15VA
3x2000/5A
Cl:1
n<5
15VA
7 KD.
380/220
3~50HZ
Mp
60x5 CU
250 A
200 A
200 A
200 A
100 A
200 A
160 A
170A
170A
170A
170A
63A
3x50mm² NYY
3x35mm² NYY
3x35mm² NYY
3x35mm² NYY
3x10mm² NYY
3x25mm² NYY
2(3x150)mm² NYY
12mt.
OTM. 100kVAR
OTM. 80kVAR
OTM. 80kVAR
OTM. 80kVAR
OTM. 40kVAR
SBT. 60kVAR
TOPLAM : 440 kVAR
MEVCUT
NOT: BİLGİLER ONAYLI PROJELERDEN ALINMIŞTIR.
380/220
3~50HZ
Mp
100x10 CU
1000 A
TMOS
100 A
400 A
400 A
630 A
630 A
100 A
32 A
224 A
224 A
630 A
630 A
63 A
4x10mm² NYY
65 mt.
2(3x35+16)mm² NYY
46 mt.
2(3x35+16)mm² NYY
48 mt.
2(3x150+70)mm² NYY
45 mt.
2(3x150+70)mm² NYY
41 mt.
1x95mm² NYY
ÇAMAŞIR HANE
ANA MAYA 1
ANA MAYA 2
KOMPRESÖR 5
KOMPRESÖR 4
YEDEK
Nk : 15 kW 90 kW 90 kW 250 kW 250 kW
Kull. Fakt. : % 75 % 75 % 75 % 75 % 75
Nkfg : 11,25 kW 67,5 kW 67,5 kW 187,5 kW 187,5 kW
MEVCUT
1000 A
TMOS
200 A
125 A
100 A
320 A
2(3x150+70)mm² NYY
75 mt.
3x70+35mm² NYY
134 mt.
4x10mm² NYY
40 mt.
1x95mm² NYY
GRASSO 2
KAZAN
ATELYE
Nk : 360 kW 60 kW 15 kW
Kull. Fakt. : % 75 % 75 % 75
Nkfg : 270 kW 45 kW 11,25 kW
MEVCUT