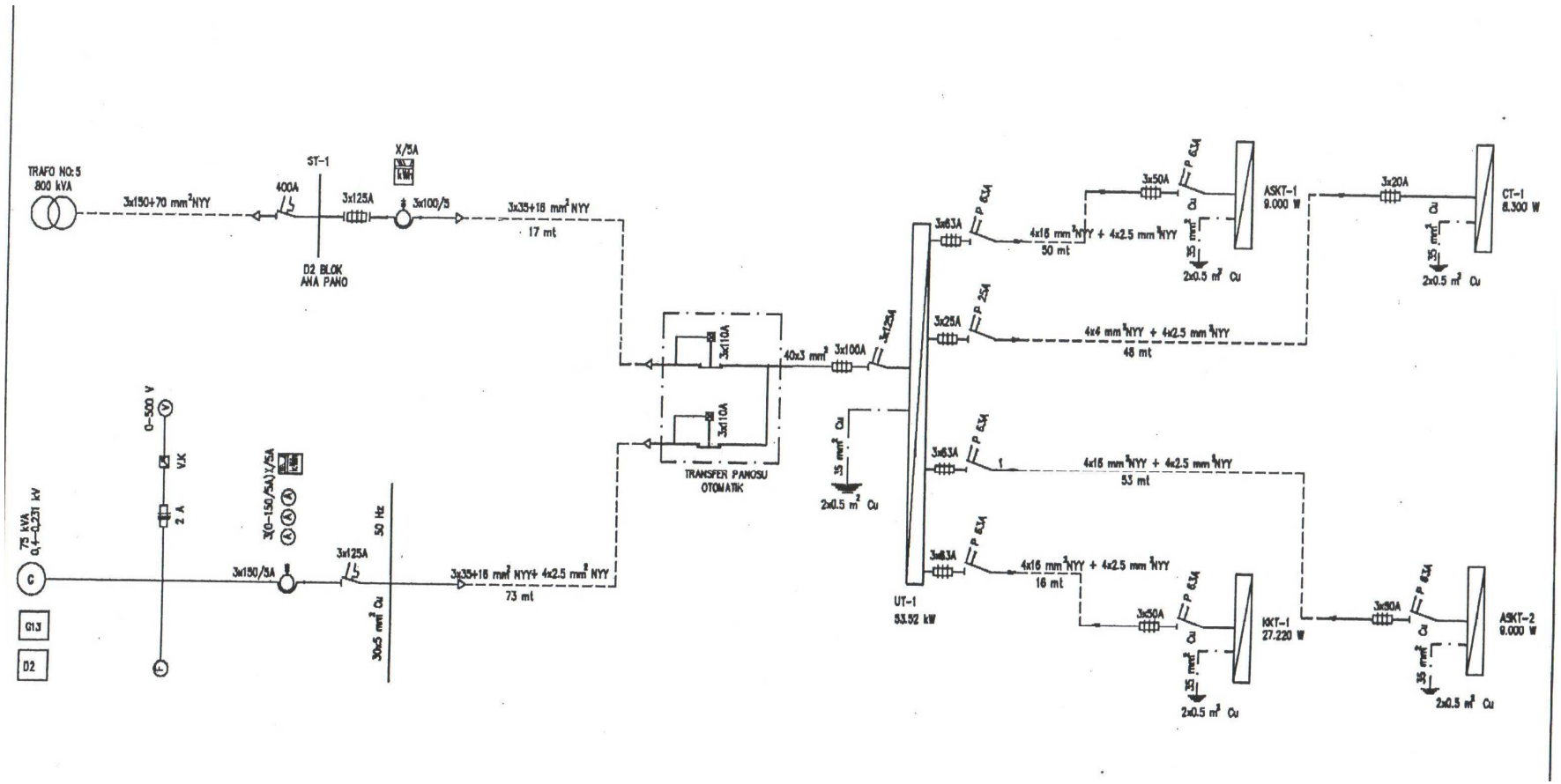
TRAFO NO:5
800 kVA
3x150+70 mm²NYY
400A
ST-1
3x125A
X/5A
3x100/5
3x35+16 mm² NYY
17 mt
D2 BLOK
ANA PANO
TRANSFER PANOSU
OTOMATIK
3x110A
3x110A
40x3 mm²
3x100A
3x125A
35 mm² Cu
2x0.5 m² Cu
UT-1
53.52 kW
3x63A
3x25A
3x63A
3x63A
4x16 mm²NYY + 4x2.5 mm²NYY
50 mt
4x4 mm²NYY + 4x2.5 mm²NYY
48 mt
4x16 mm²NYY + 4x2.5 mm²NYY
53 mt
4x16 mm²NYY + 4x2.5 mm²NYY
16 mt
3x50A
3x50A
3x20A
3x80A
ASKT-1
9.000 W
CT-1
8.300 W
KKT-1
27.220 W
ASKT-2
9.000 W
2x0.5 m² Cu
2x0.5 m² Cu
2x0.5 m² Cu
2x0.5 m² Cu
0-500 V
V.K
2 A
3(0-150/5A)V/5A
75 kVA
0,4-0,231 kV
G
G13
D2
3x150/5A
3x125A
50 Hz
30x5 mm² Cu
3x35+16 mm² NYY+ 4x2.5 mm² NYY
73 mt

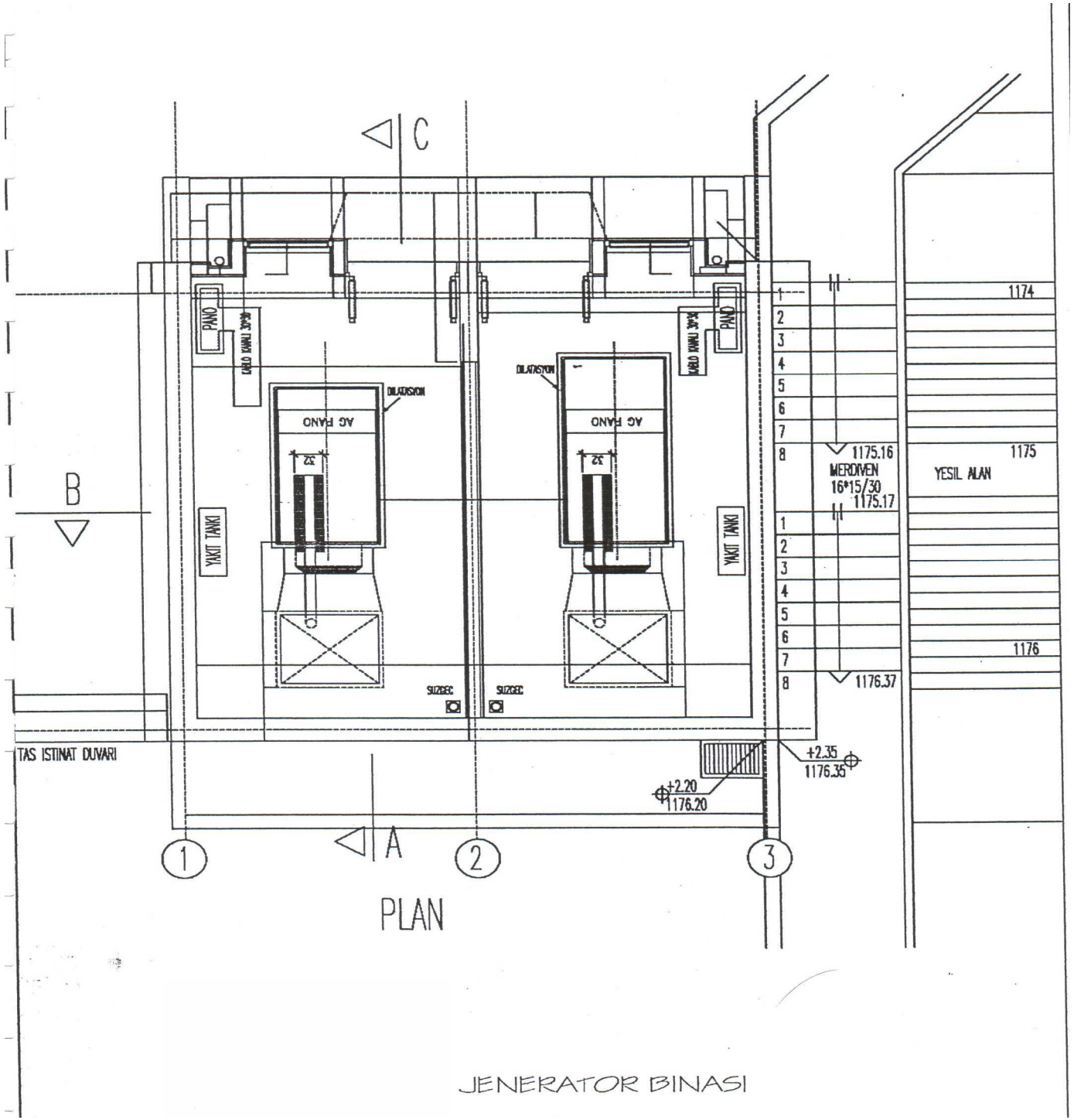

JENERATOR BINASI